Տարածքի գեոդեզիական հանույթ Մ1:30000

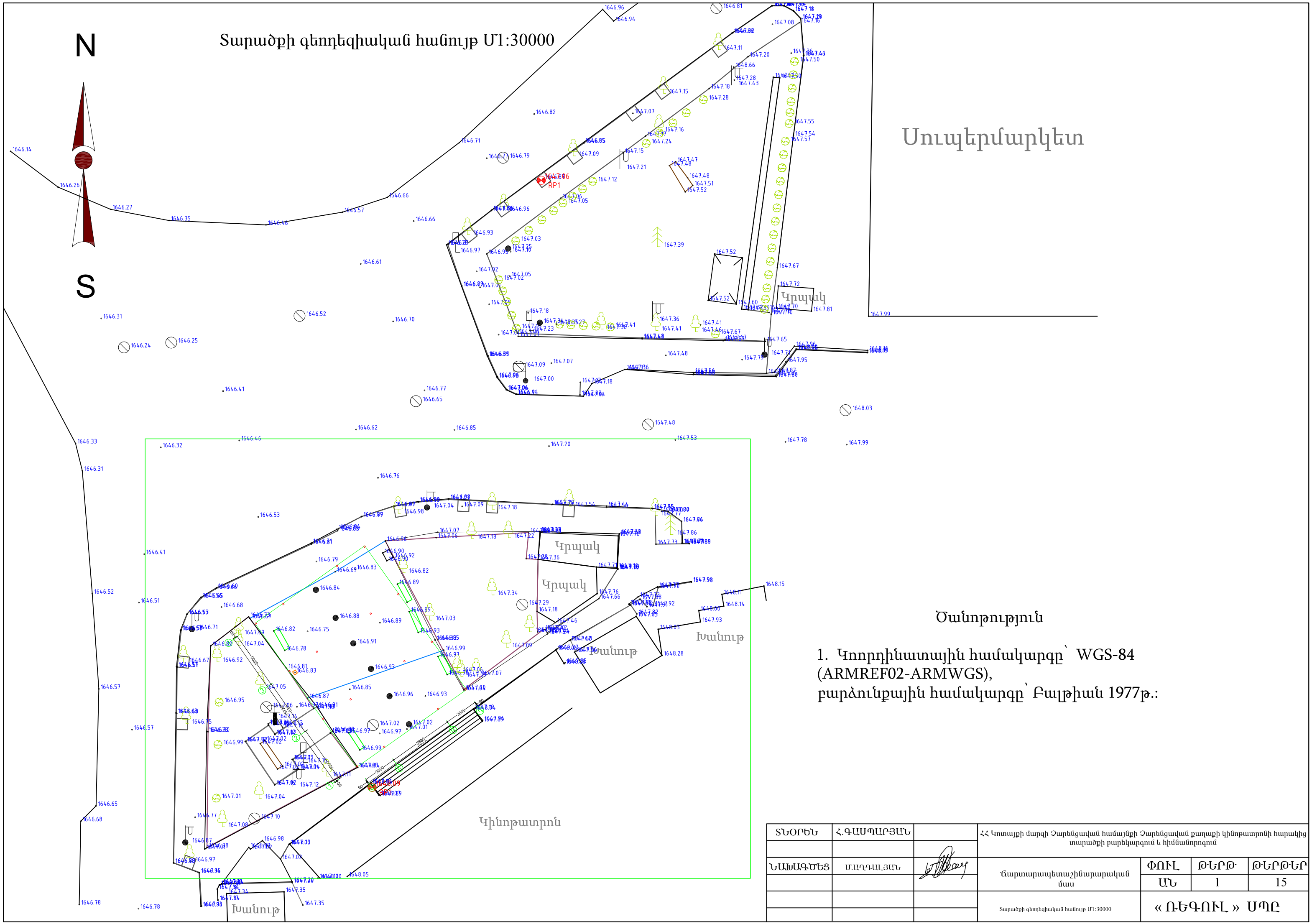

Ծանոթություն

1. Կոորդինատային համակարգը՝ WGS-84 (ARMREF02-ARMWGS),
բարձունքային համակարգը՝ Բալթիան 1977թ.:

ՏՆՕՐԵՆ	Հ.ԳԱՍՊԱՐՅԱՆ		ՀՀ Կոտայքի մարզի Չարենցավան համայնքի Չարենցավան քաղաքի կինոթատրոնի հարակից տարածքի բարեկարգում և հիմնանորոգում			
ՆԱԽԱԳԾԵՑ	Մ.ԱՂԴԱԼՅԱՆ		Ճարտարապետաշինարարական մաս	ՓՈՒԼ	ԹԵՐԹ	ԹԵՐԹԵՐ
				ԱՆ	1	15
			Տարածքի գեոդեզիական հանույթ Մ1:30000	« ՌԵԳՈՒԼ » ՍՊԸ		

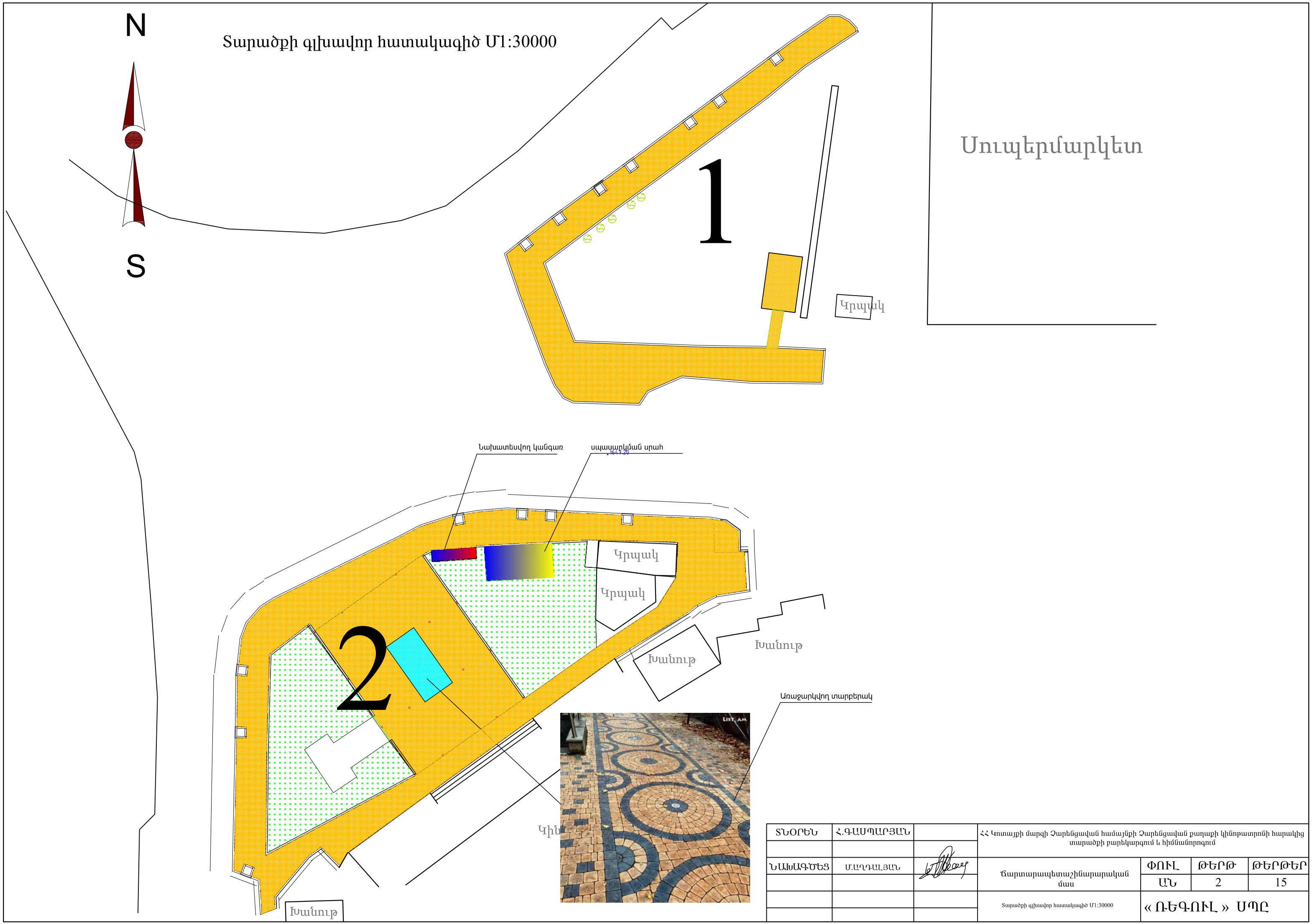

ՏՆՕՐԵՆ	Հ.ԳԱՍՊԱՐՅԱՆ		ՀՀ Կոտայքի մարզի Չարենցավան համայնքի Չարենցավան քաղաքի կինոթատրոնի հարակից տարածքի բարեկարգում և հիմնանորոգում		
ՆԱԽԱԳԾԵՑ	Մ.ԱՂԴԱԼՅԱՆ		Ճարտարապետաշինարարական մաս	ՓՈՒԼ	ԹԵՐԹ	ԹԵՐԹԵՐ
				ԱՆ	2	15
			Տարածքի գլխավոր հատակագիծ Մ1:30000	« ՌԵԳՈՒԼ » ՍՊԸ		

Տարածքի գլխավոր հատակագիծ Մ1:20000

N

S

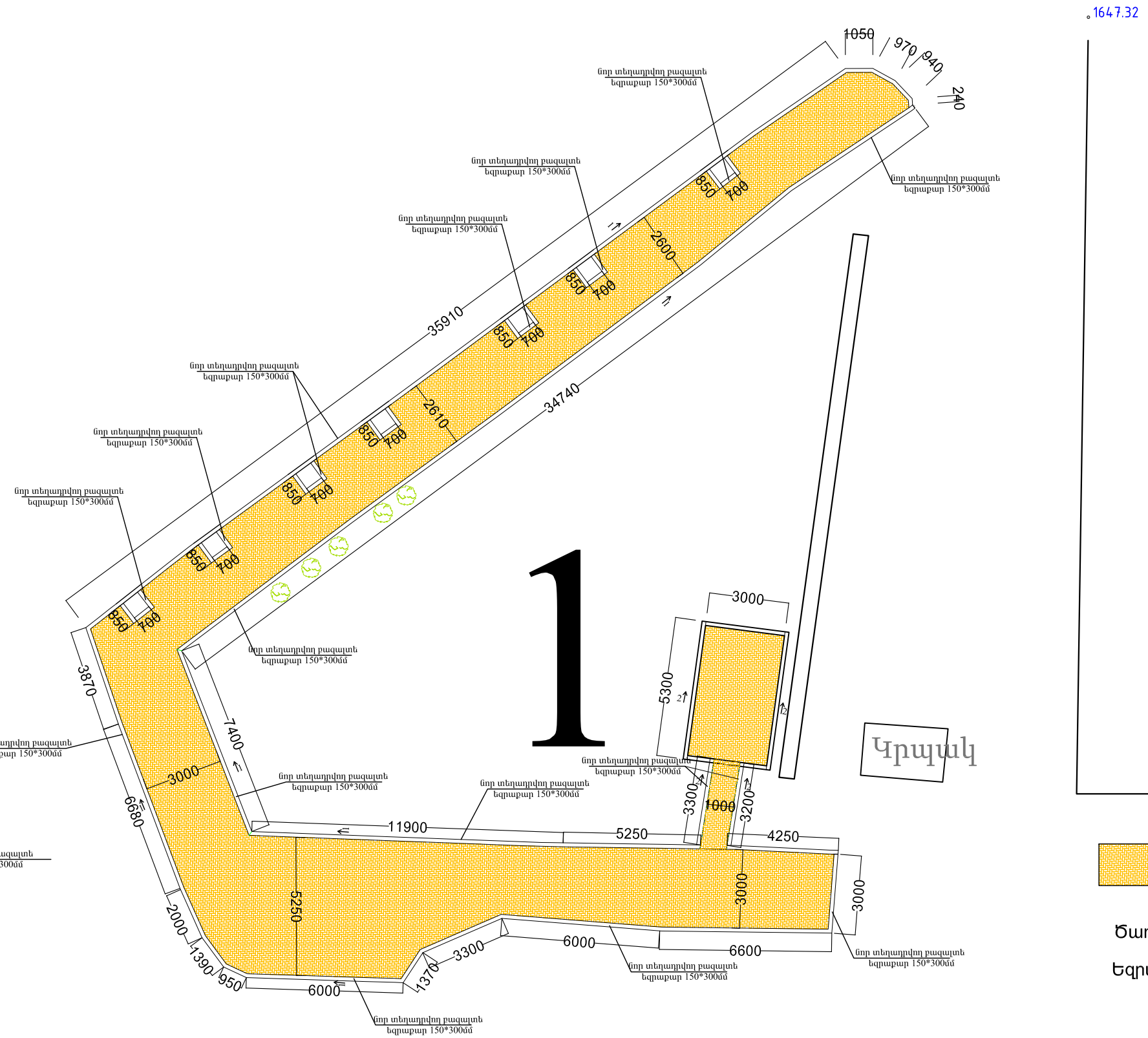

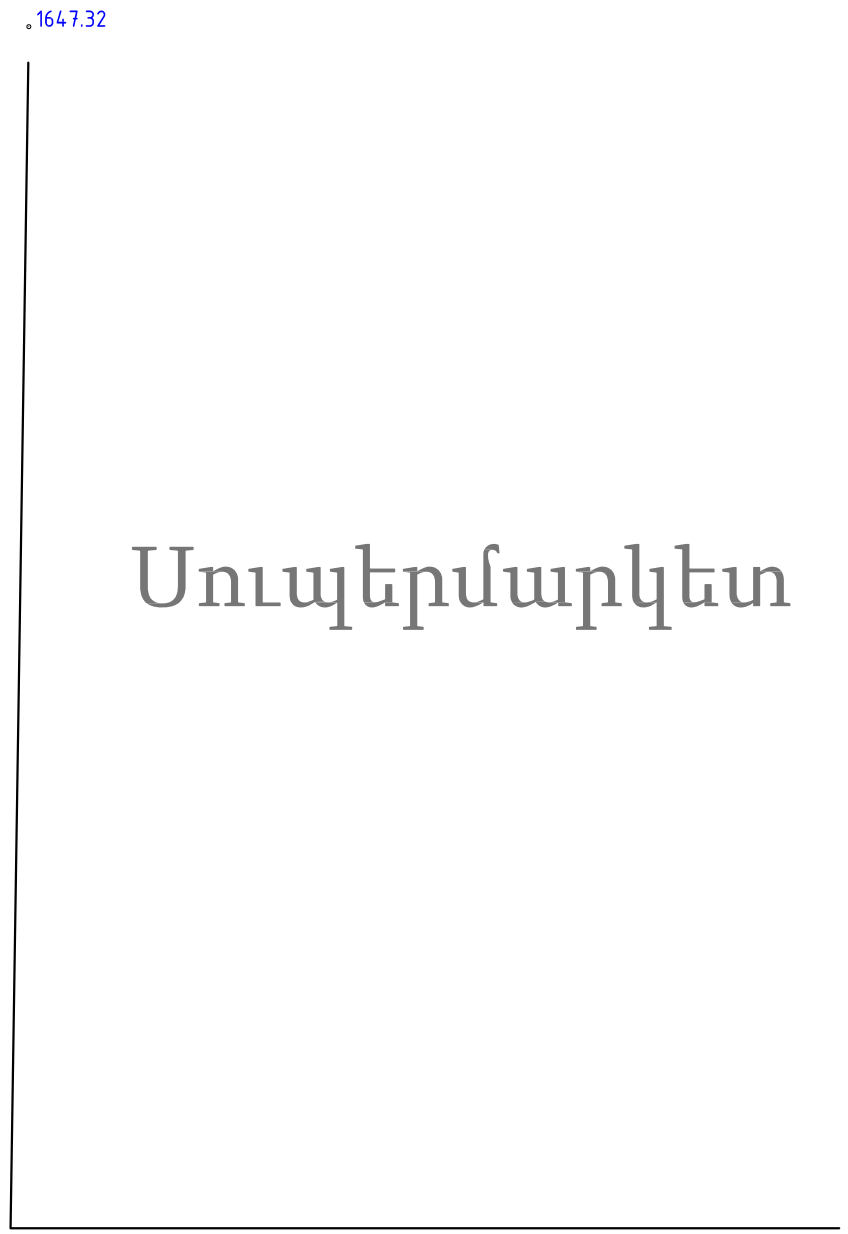

Կտրվածք 1-1
Մ1:100

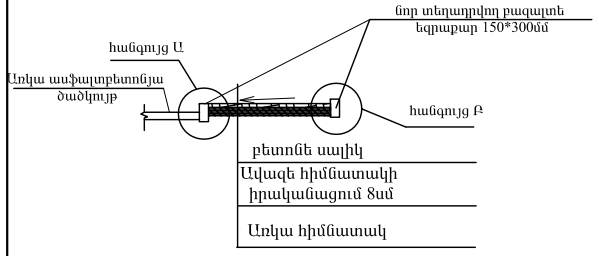

Կտրվածք 2-2
Մ1:100

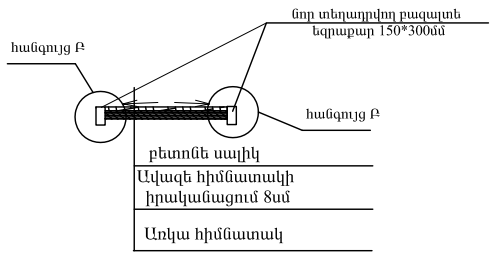

Հանգույց Ա

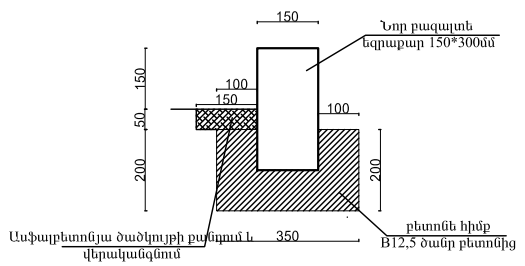

Հանգույց Բ

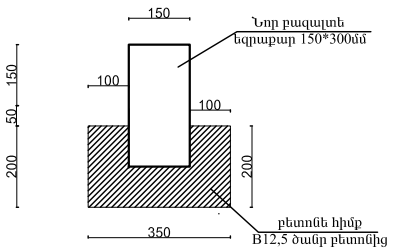

ՏՆՕՐԵՆ	Հ.ԳԱՍՊԱՐՅԱՆ		ՀՀ Կոտայքի մարզի Չարենցավան համայնքի Չարենցավան քաղաքի կինոթատրոնի հարակից տարածքի բարեկարգում և հիմնանորոգում		
ՆԱԽԱԳԾԵՑ	Մ.ԱՂԴԱԼՅԱՆ		Ճարտարապետաշինարարական մաս	ՓՈՒԼ	ԹԵՐԹ	ԹԵՐԹԵՐ
				ԱՆ	3	15
			Տարածքի գլխավոր հատակագիծ Մ1:20000	« ՌԵԳՈՒԼ » ՍՊԸ		

	բետոնե սալիկ	220դ/մ
Ծառաբներ	16.8գ/մ	
Եզրաքար	165.62գ/մ	

Տարածքի գլխավոր հատակագիծ Մ1:20000

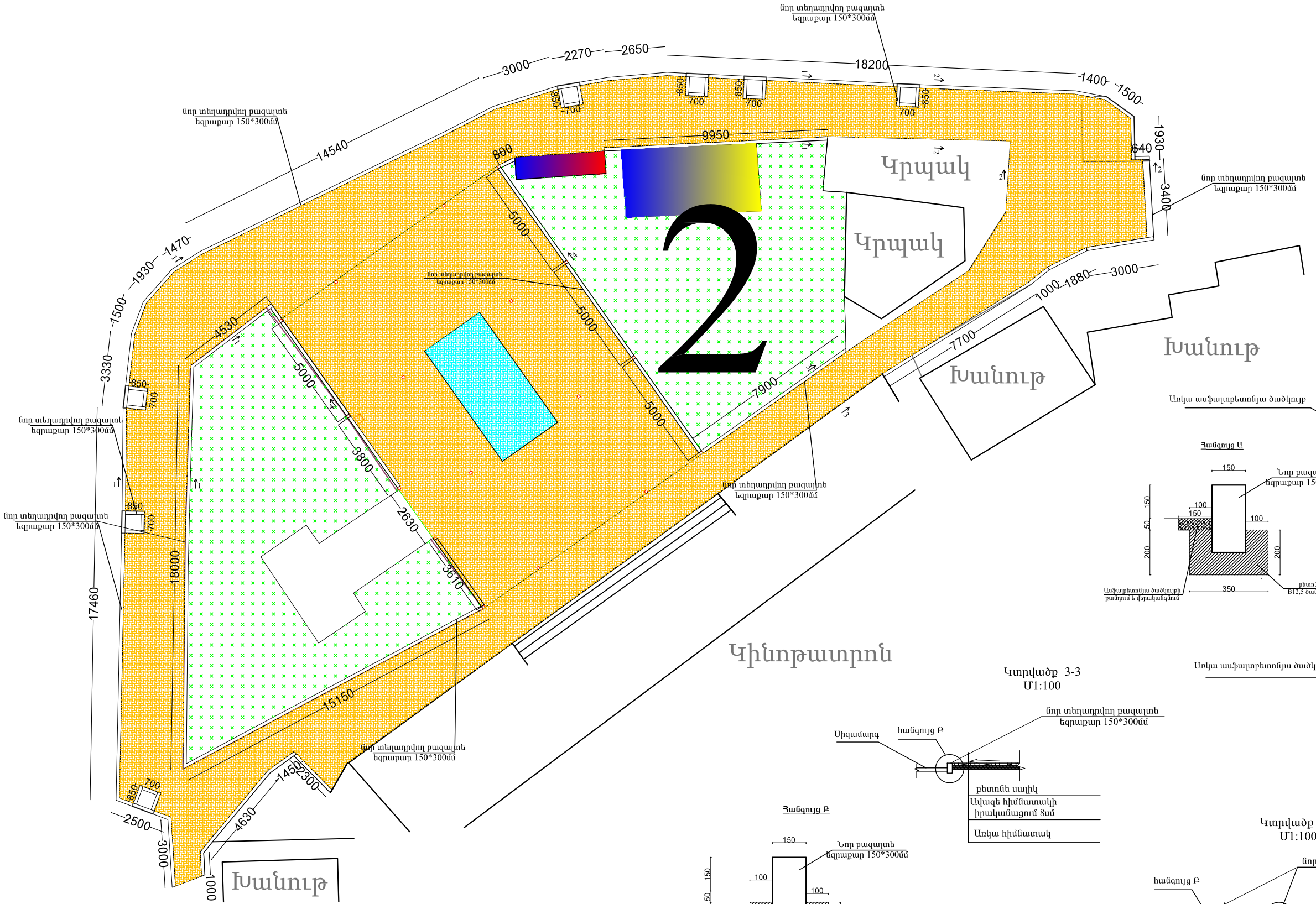

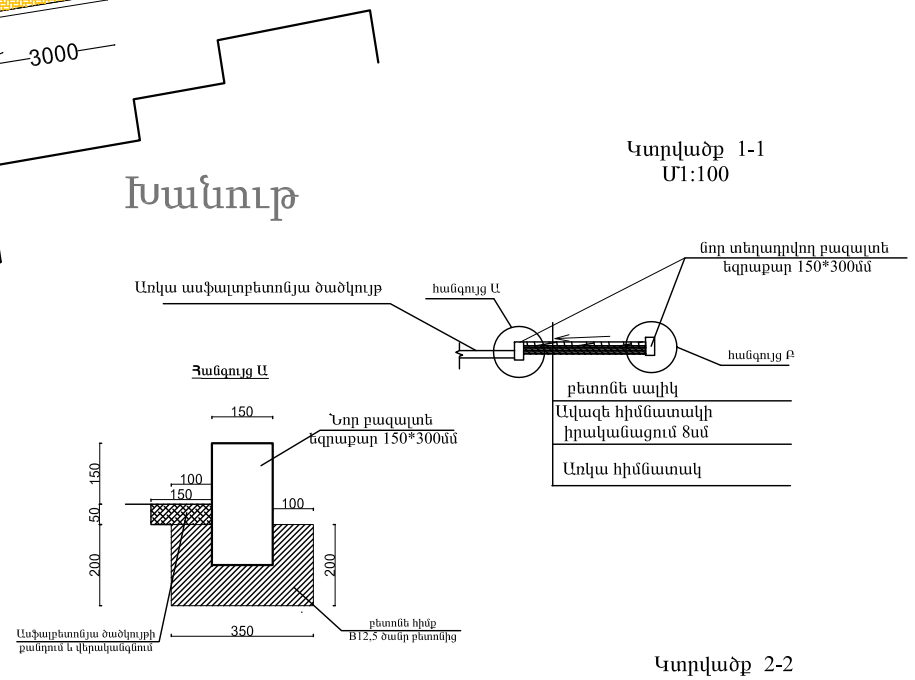

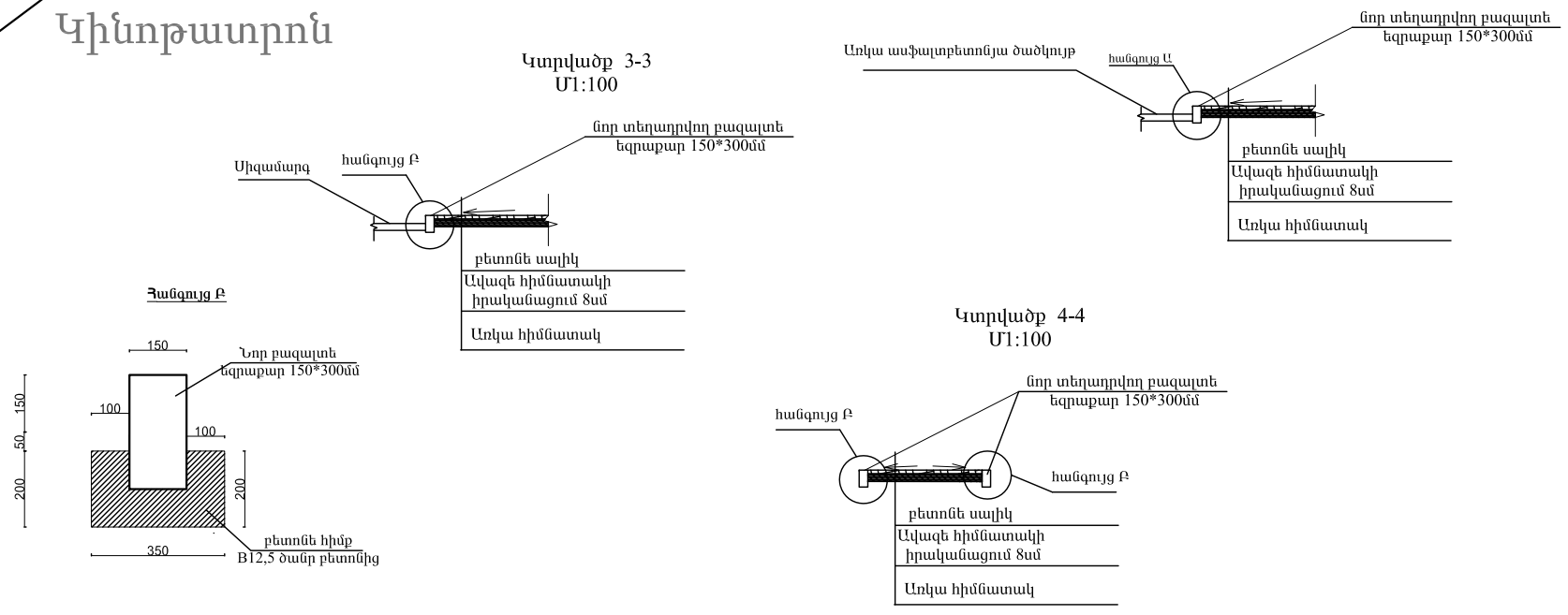

բետոնե սալիկ	474գ/մ	
Ծառաբներ	14.4գ/մ	
Եզրաքար	204.6գ/մ	

ՏՆՕՐԵՆ	Հ.ԳԱՍՊԱՐՅԱՆ		ՀՀ Կոտայքի մարզի Չարենցավան համայնքի Չարենցավան քաղաքի կինոթատրոնի հարակից տարածքի բարեկարգում և հիմնանորոգում			
ՆԱԽԱԳԾԵՑ	Մ.ԱՂԴԱԼՅԱՆ		Ճարտարապետաշինարարական մաս	ՓՈՒԼ	ԹԵՐԹ	ԹԵՐԹԵՐ
				ԱՆ	4	15
			Տարածքի գլխավոր հատակագիծ Մ1:20000	« ՌԵԳՈՒԼ » ՍՊԸ		

Ռետրոսպեկտիվ գծագիր վերին հատակագիծ ՄՊ։20000

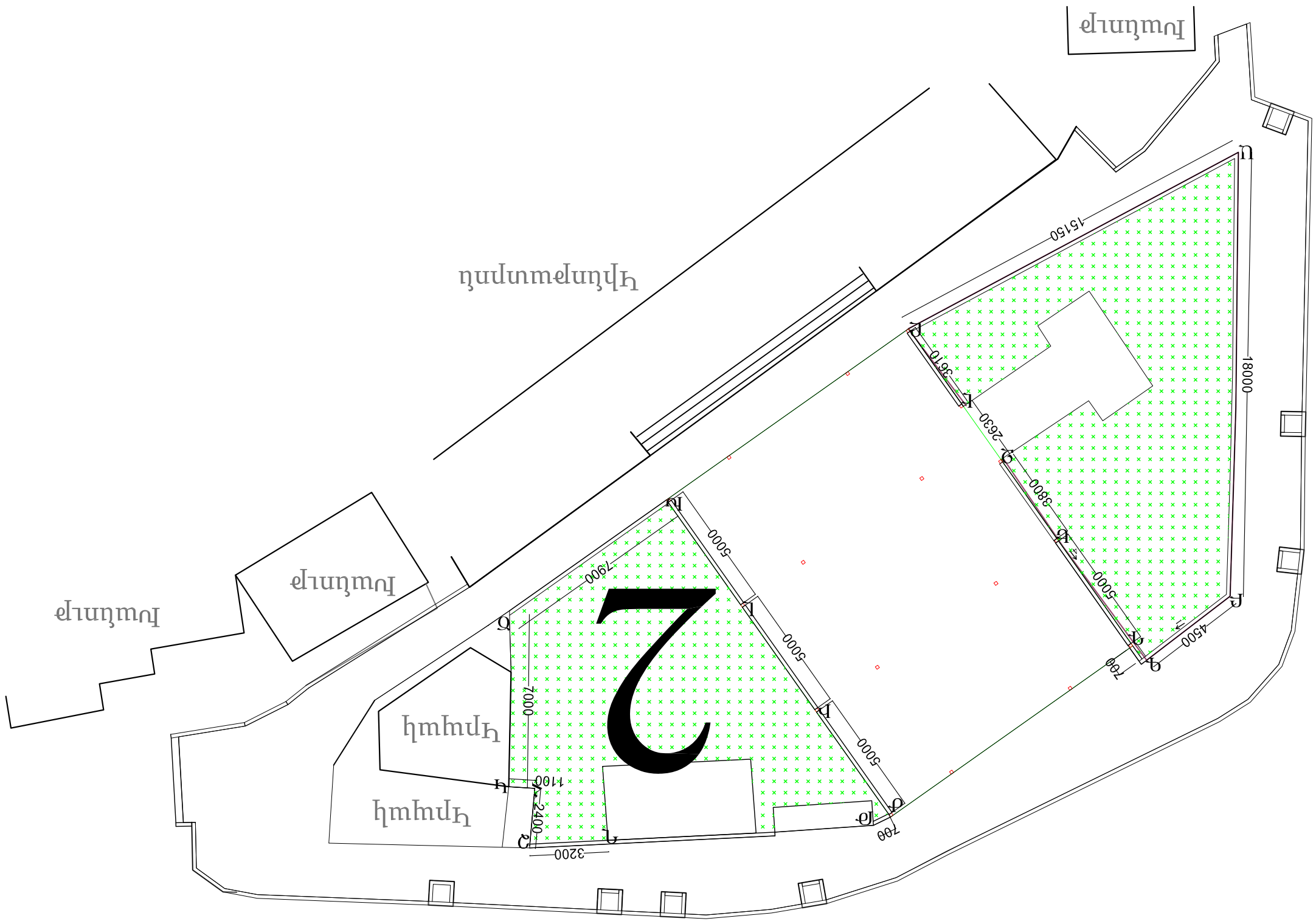

ՏՈՀԵՐ	Հ.ԳԱՍՊԱՐՅԱՆ			
ԽՍԱՆԳԵՏ	Ս.ԱՐՈՒԱԼՅԱՆ			
		Ռետրոսպեկտիվ գծագիր վերին հատակագիծ ՄՊ։20000		
		ՓՈՒԼ	ԹԵՐԹ	ԹԵՐԹԵՐ
		ՄՊ	5	15
		«ՌԵԳԱՌ» ՍՊԸ		

Ճակատ Ա-Բ

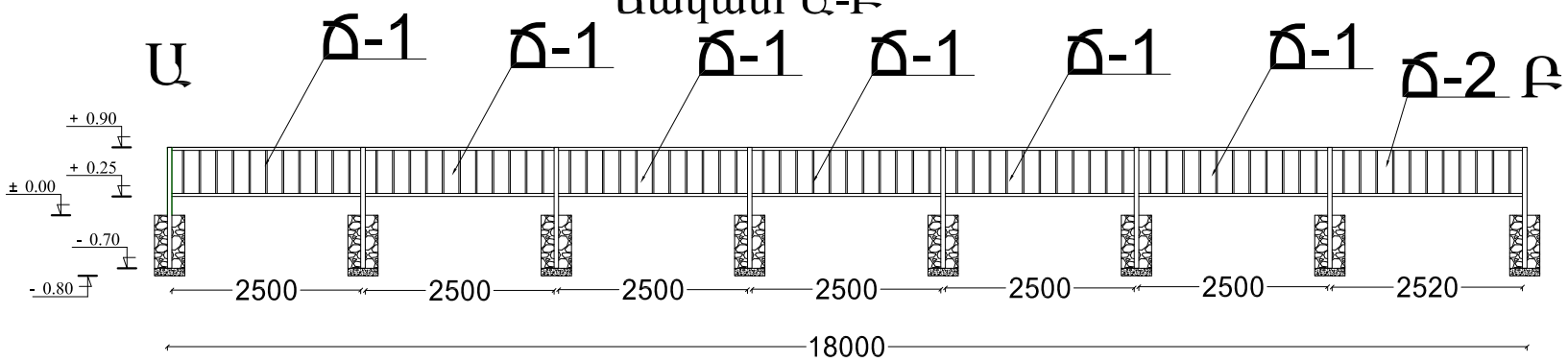

Ճակատ Բ-Գ

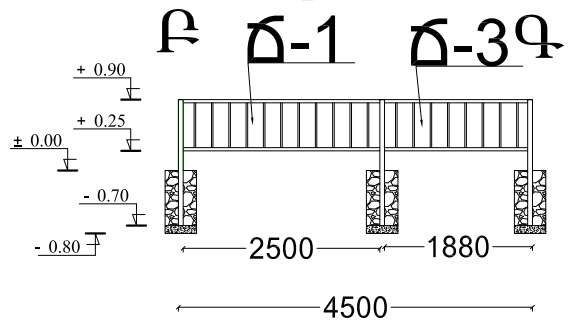

Ճակատ Գ-Դ

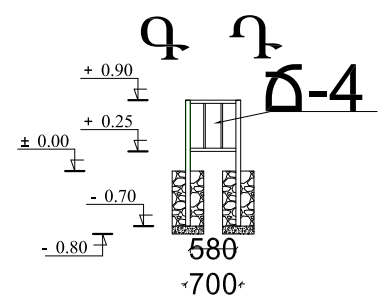

Ճակատ Դ-Ե

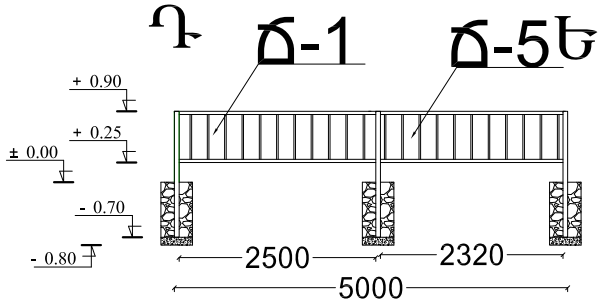

Ճակատ Ե-Զ

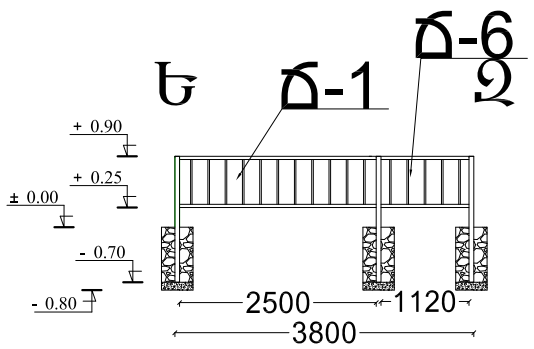

Ճակատ Է-Ը

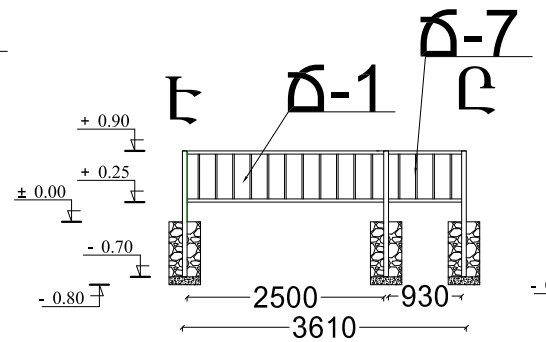

Ճակատ Ա-Ը

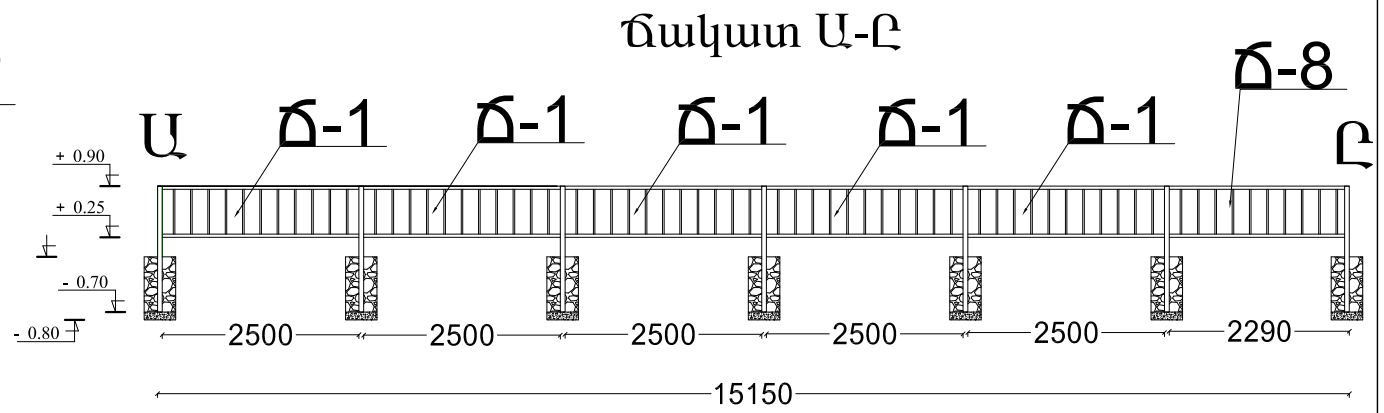

Ճակատ Թ-Ժ

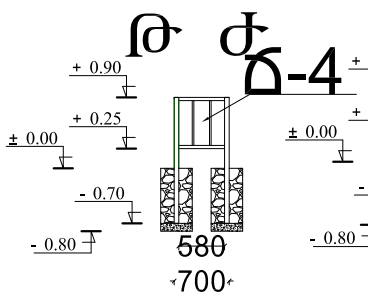

Ճակատ Ժ-Ի

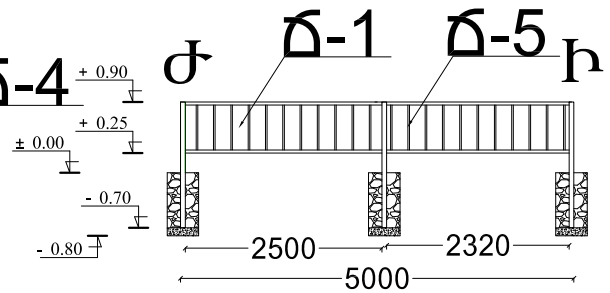

Ճակատ Ի-Լ

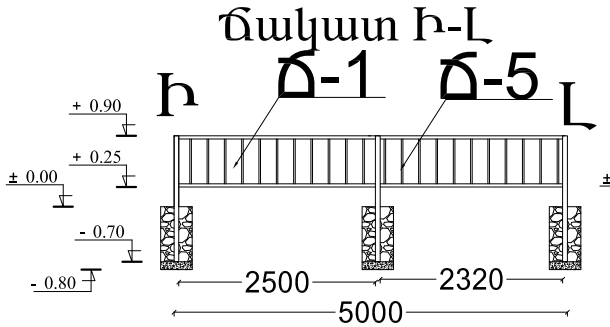

Ճակատ Լ-Խ

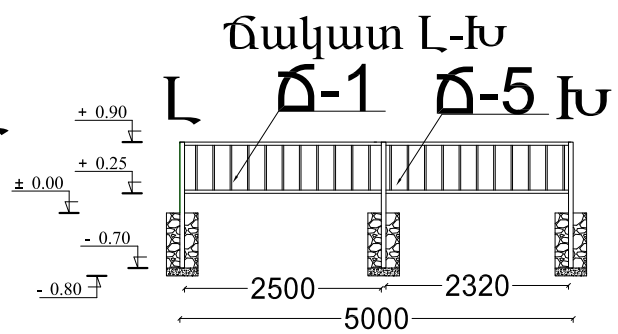

Ճակատ Խ-Ծ

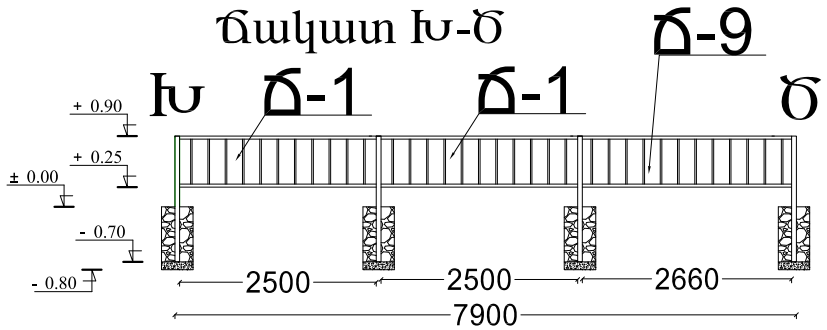

Ճակատ Ծ-Կ

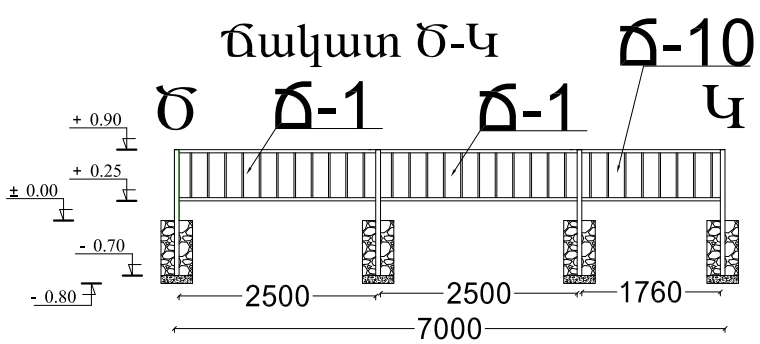

Ճակատ Կ-Հ

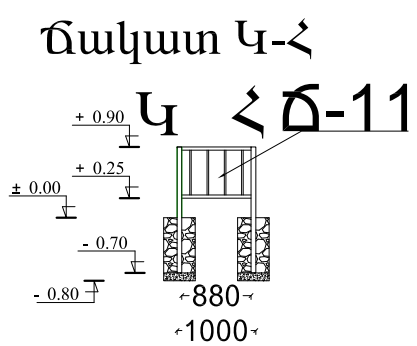

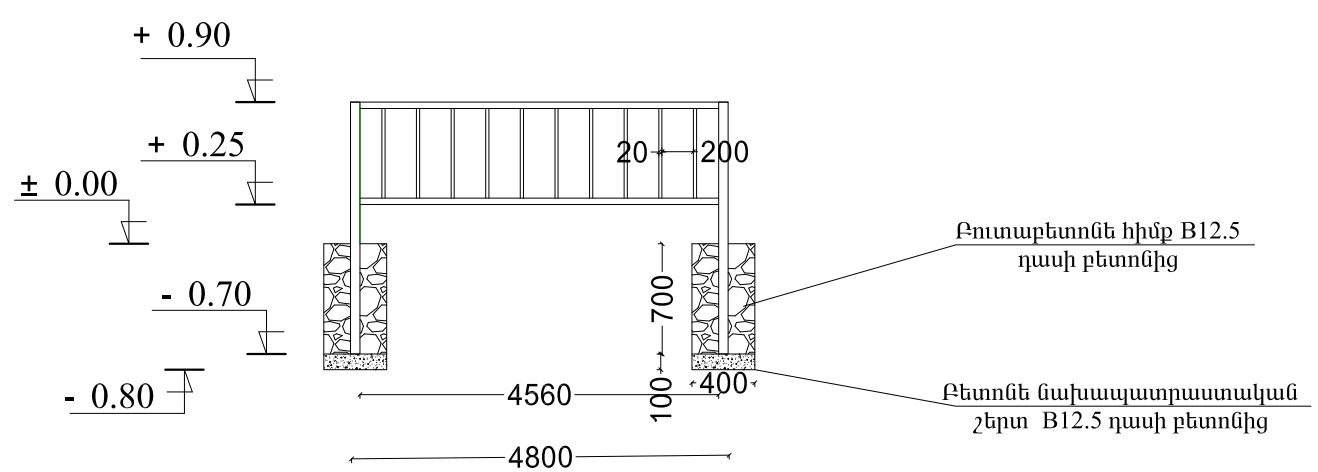

Ճակատ Հ-Ձ

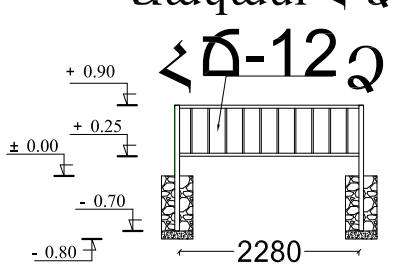

Ճակատ Ձ-Ղ

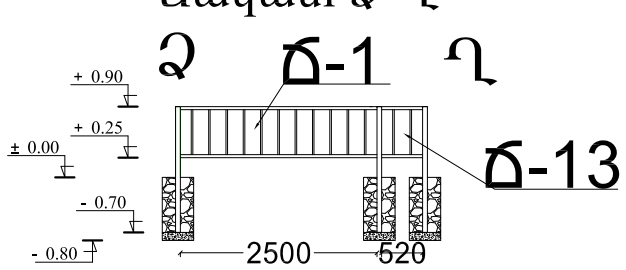

ՏՆՕՐԵՆ	Հ.ԳԱՍՊԱՐՅԱՆ		ՀՀ Կոտայքի մարզի Չարենցավան համայնքի Չարենցավան քաղաքի կինոթատրոնի հարակից տարածքի բարեկարգում և հիմնանորոգում			
ՆԱԽԱԳԾԵՑ	Մ.ԱՂԴԱԼՅԱՆ		Ճարտարապետաշինարարական մաս	ՓՈՒԼ	ԹԵՐԹ	ԹԵՐԹԵՐ
				ԱՆ	6	15
			ցանկապատի մասնագրեր Մ:100	« ՌԵԳՈՒԼ » ՍՊԸ		

Մետաղական ճաղավանդակների տարրերի մասնագիր					
Տարր N	ՆՇԱՆԱԿՈՒՄԸ			Քանակը հատ	Ծանոթություն
1	□	20x20x2	L =570	384	218.88
2	□	60x40x2	L = 2500	48	120
3	□	60x60x2.5	L = 1600	31	49.6
4	□	60x40x2	L = 2520	2	5.04
5	□	60x40x2	L = 1820	2	3.64
6	□	60x40x2	L = 580	4	2.32
7	□	60x40x2	L = 2320	8	18.56
8	□	60x40x2	L = 1120	2	2.240
9	□	60x40x2	L = 930	2	1.86
10	□	60x40x2	L = 2290	2	4.58
11	□	60x40x2	L = 2660	2	5.32
12	□	60x40x2	L = 1760	2	3.52
13	□	60x40x2	L = 880	2	1.76
14	□	60x40x2	L = 2280	2	4.56

ՄԵՏԱՂԱԿԱՆ ՃԱՂԱՇԱՐԵՐԻ ԷԼԵՄԵՆՏՆԵՐԸ ՀՂԿԵԼ ԵՎ ՅՈՒՂԱՆԵՐԿԵԼ
ԵՐԿՈՒ ՇԵՐՏ Ընդամենը 59մ2

Ճաղաշար 1 24 հատ

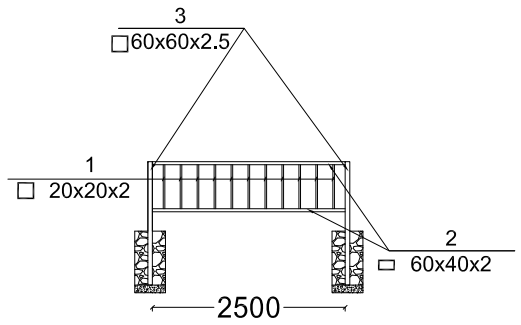

Ճաղաշար 2 1 հատ

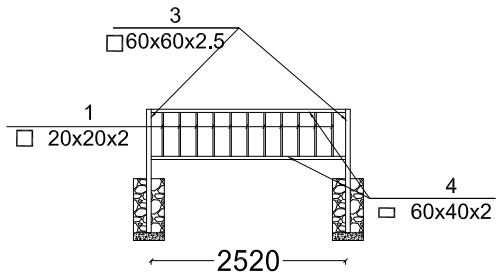

Ճաղաշար 3 1 հատ

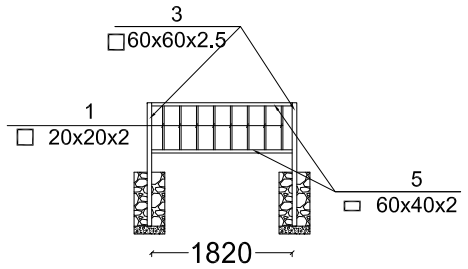

Ճաղաշար 4 2 հատ

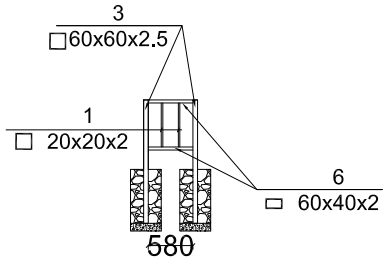

Ճաղաշար 5 4 հատ

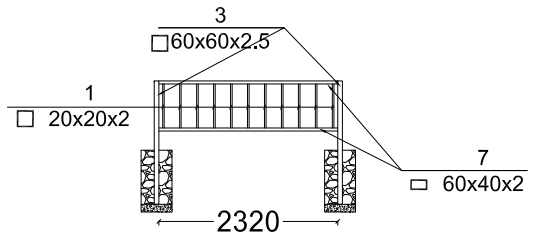

Ճաղաշար 6 1 հատ

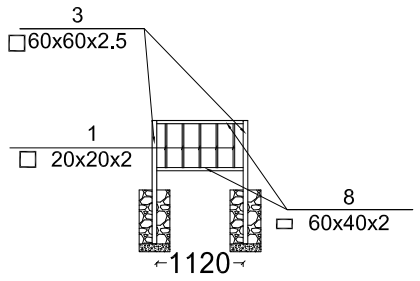

Ճաղաշար 7 1 հատ

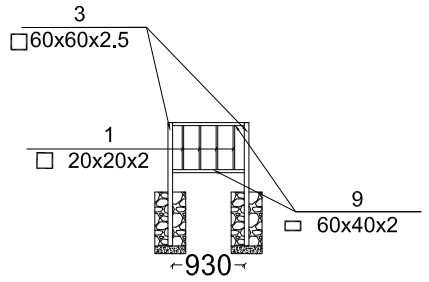

Ճաղաշար 8 1 հատ

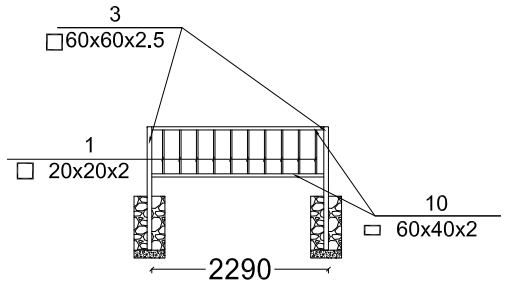

Ճաղաշար 9 1 հատ

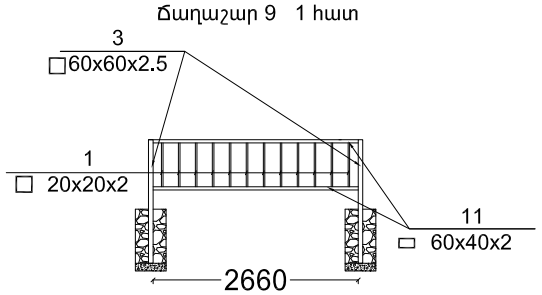

Ճաղաշար 10 1 հատ

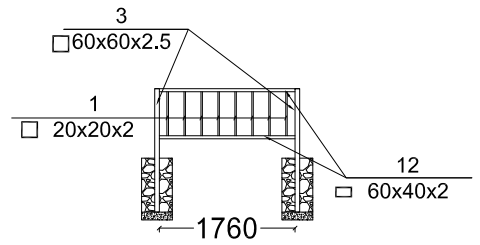

Ճաղաշար 11 1 հատ

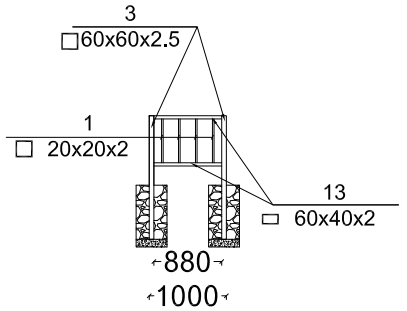

Ճաղաշար 12 1 հատ

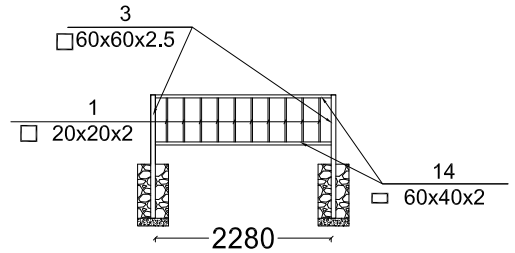

ՏՆՕՐԵՆ	Հ.ԳԱՍՊԱՐՅԱՆ		ՀՀ Կոտայքի մարզի Չարենցավան համայնքի Չարենցավան քաղաքի կինոթատրոնի հարակից տարածքի բարեկարգում և հիմնանորոգում			
ՆԱԽԱԳԾԵՑ	Մ.ԱՂԴԱԼՅԱՆ		Ճարտարապետաշինարարական մաս	ՓՈՒԼ	ԹԵՐԹ	ԹԵՐԹԵՐ
				ԱՆ	7	15
			ցանկապատի մասնագրեր Մ:100	« ՌԵԳՈՒԼ » ՍՊԸ		

Սյուների հատակագիծ Մ1:100

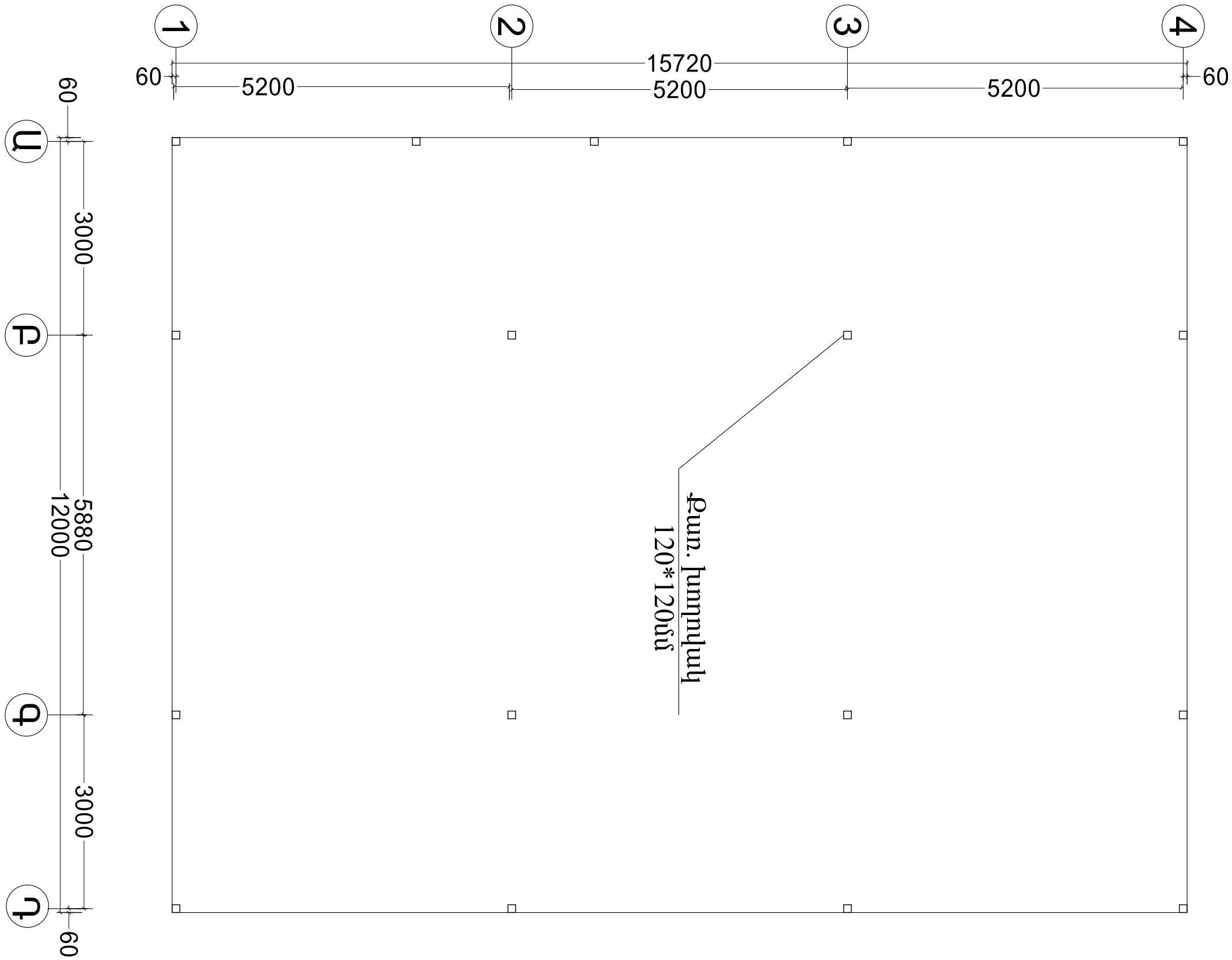

ՏՆՕՐԵՆ	Հ.ԳԱՄՊԱՐՅԱՆ		ՀՀ Կոտայքի մարզի Չարենցավան համայնքի Չարենցավան քաղաքի կինոթատրոնի հարակից տարածքի բարեկարգում և հիմնանորոգում		
ՆԱԽԱԳԾԵՑ	Մ.ԱՂԴԱԼՅԱՆ		Ճարտարապետաշինարարական մաս	ՓՈՒԼ	ԹԵՐԹ	ԹԵՐԹԵՐ
				ԱՆ	8	15
			Սյուների հատակագիծ Մ1:100	« ՌԵԳՈՒԼ » ՍՊԸ		

Սյուների կետային հիմքերի հատակագիծ
Մ1:100

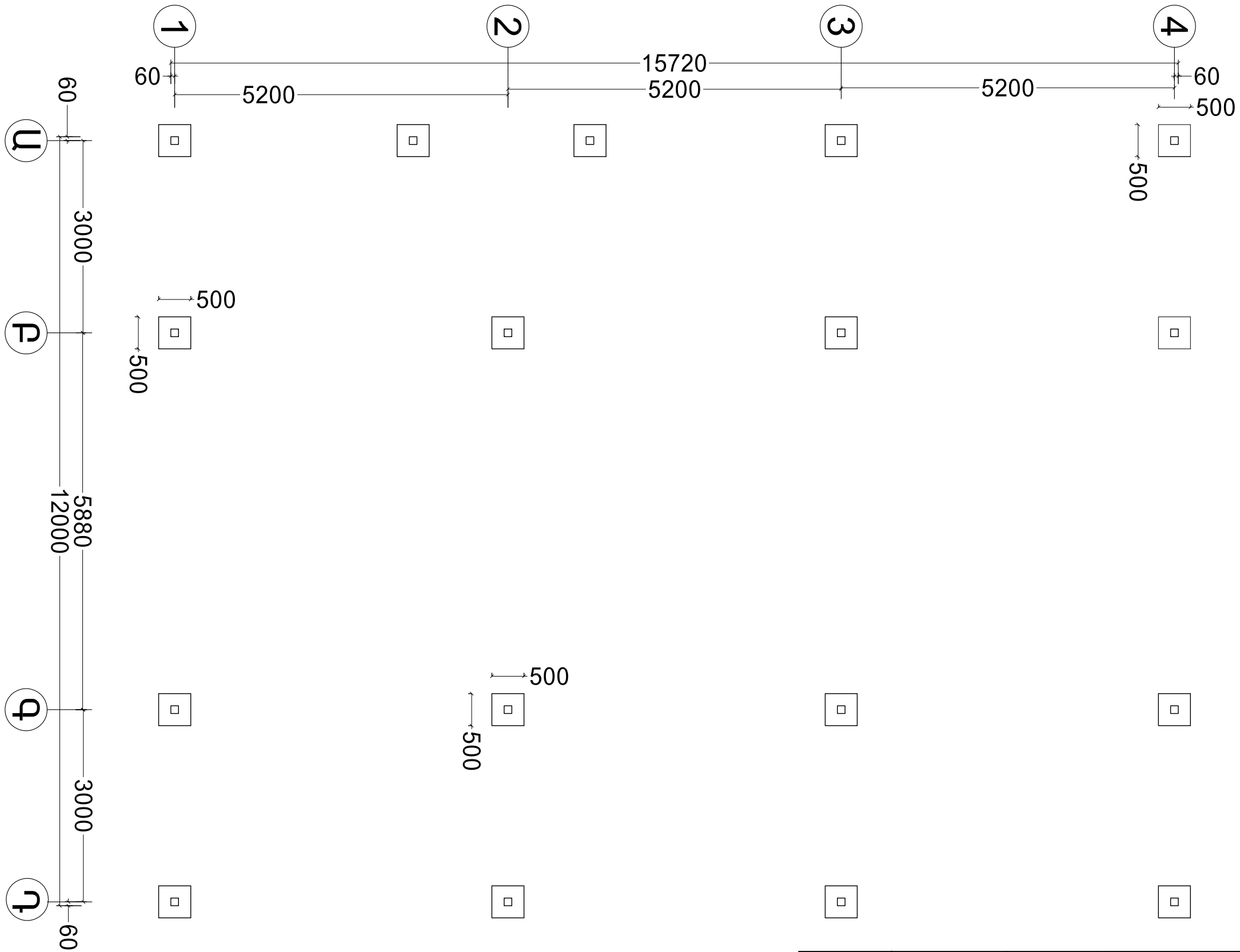

ՏՆՕՐԵՆ	Հ.ԳԱՍՊԱՐՅԱՆ		ՀՀ Կոտայքի մարզի Չարենցավան համայնքի Չարենցավան քաղաքի կինոթատրոնի հարակից տարածքի բարեկարգում և հիմնանորոգում		
ՆԱԽԱԳԾԵՑ	Մ.ԱՂԴԱԼՅԱՆ		Ճարտարապետաշինարարական մաս	ՓՈՒԼ	ԹԵՐԹ	ԹԵՐԹԵՐ
				ԱՆ	9	15
			Սյուների կետային հիմքերի հատակագիծ Մ1:100	« ՌԵԳՈՒԼ » ՍՊԸ	

Սյուների կետային հիմքերի կտրվածքներ
Մ1:25

ԽԱՐՍԽԱՅԻՆ ՀԵՂՅՈՒՍ

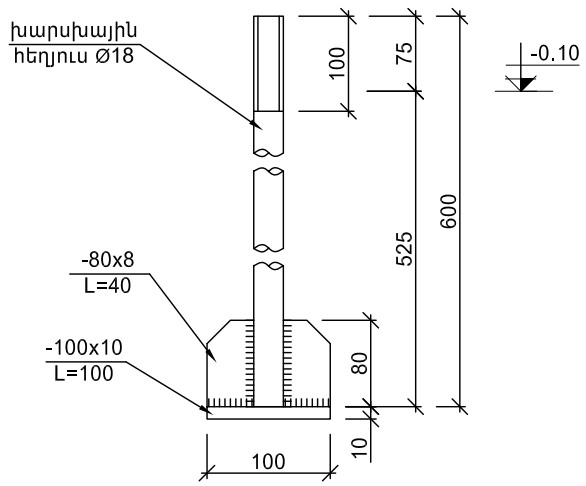

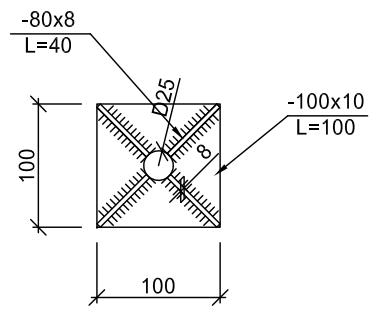

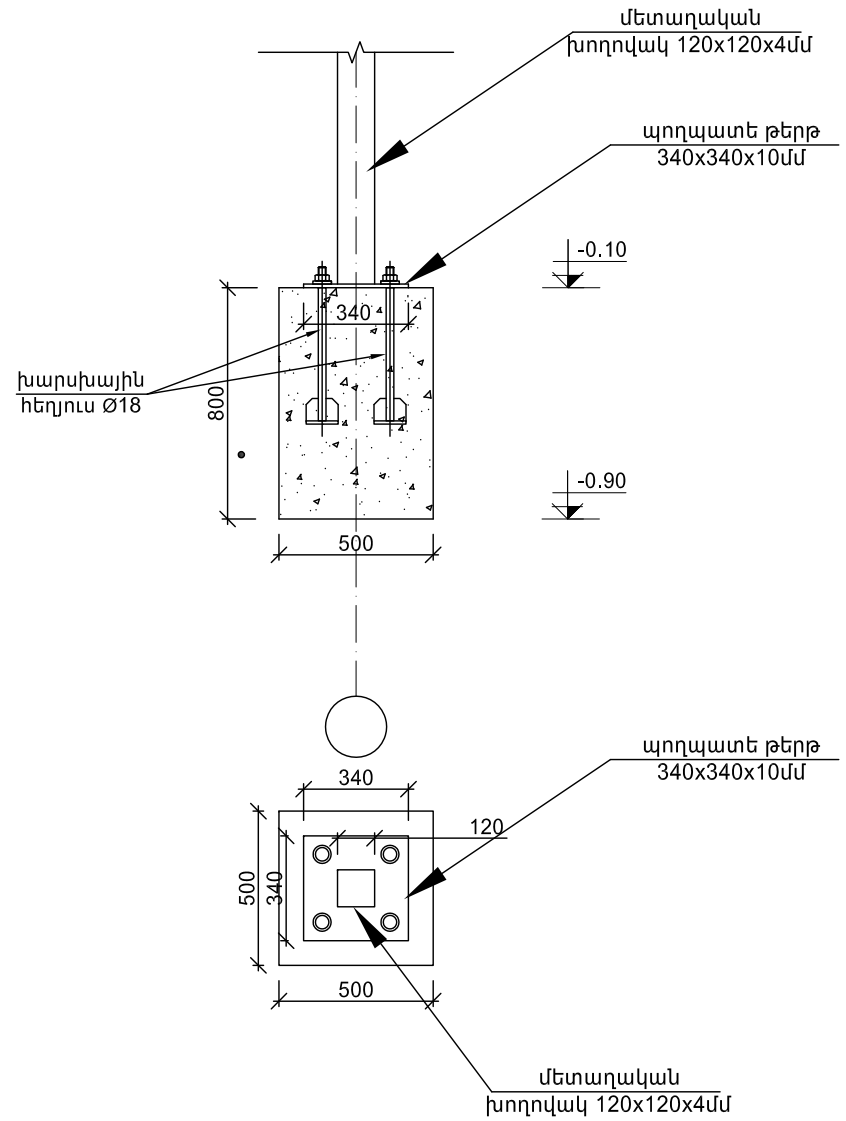

ԾԱՆՈԹՈՒԹՅՈՒՆ

1. Հիմքերի փոսորակները փորելուց հետո այն վկայել ինժեներ-երկրաբանին և կազմել համապատասխան ակտ: Անհրաժեշտության դեպքում փոփոխություն մտցնել նախագծում:
2. Որպես 0.00 նիշ ընդունված է սալիկի վերին նիշը:

ՏՆՕՐԵՆ	Հ.ԳԱՍՊԱՐՅԱՆ		ՀՀ Կոտայքի մարզի Չարենցավան համայնքի Չարենցավան քաղաքի կինոթատրոնի հարակից տարածքի բարեկարգում և հիմնանորոգում			
ՆԱԽԱԳԾԵՑ	Մ.ԱՂԴԱԼՅԱՆ		Ճարտարապետաշինարարական մաս	ՓՈՒԼ	ԹԵՐԹ	ԹԵՐԹԵՐ
				ԱՆ	10	15
			Սյուների կետային հիմքերի կտրվածքներ Մ1:25	« ՌԵԳՈՒԼ » ՍՊԸ		

Սեռամիկրոտարածաշրջանի վերլուծության ցանցային քարտեզ M1:100

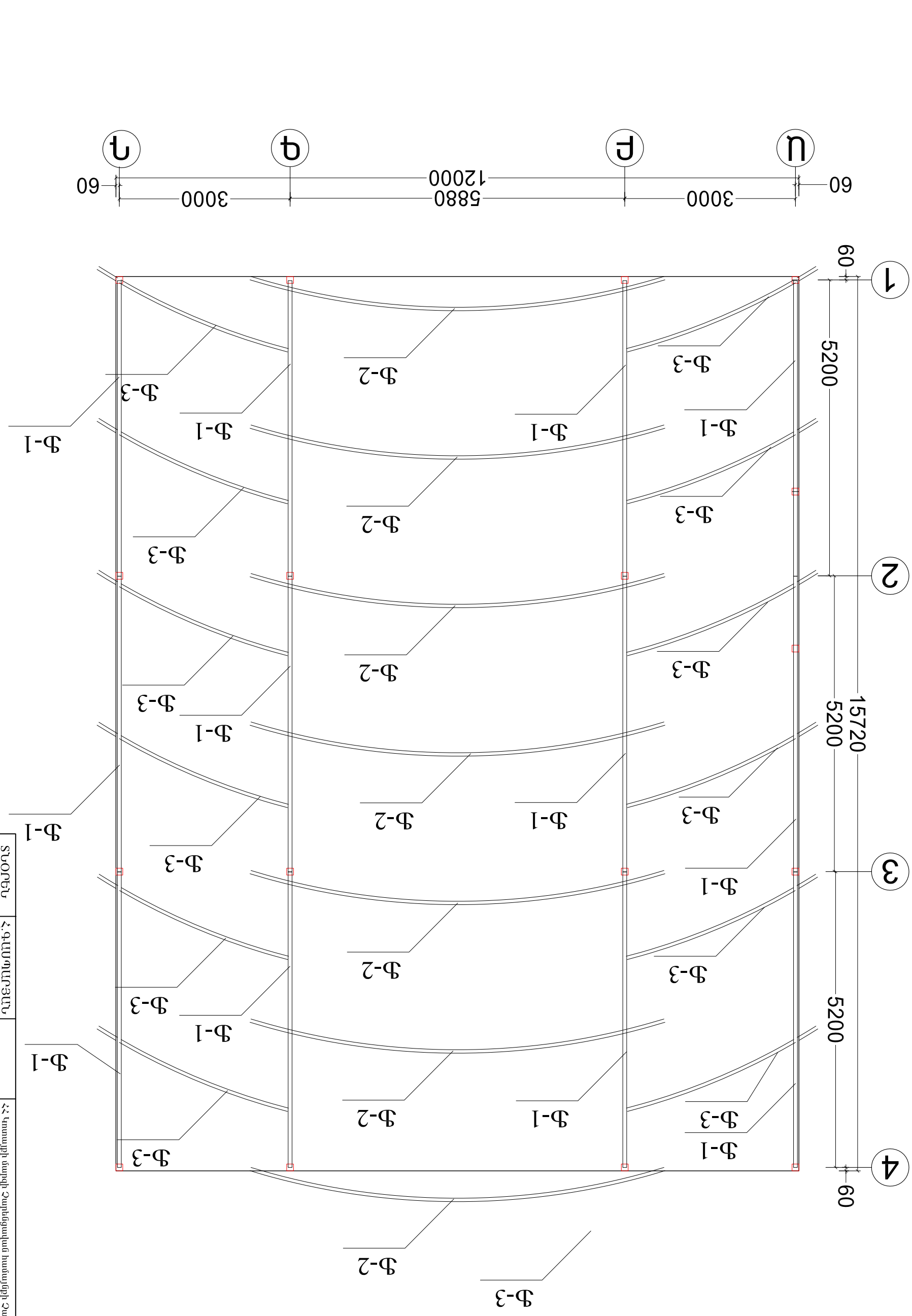

Գրգիրքը	թերթը	թերթերի թիվը	ՀԱՄԱԼՍԱՐԱՆ «ԱԳՈՒԼ»	
15	11	Ամ		

Գեոմիկրոտարածաշրջանի միջավայրային գործոնների գնահատում և նիկամիտիվության գնահատում

Գեոմիկրոտարածաշրջանի միջավայրային գործոնների վերլուծության քարտեզագրում

Սեռամիկրոտարածաշրջանի միջավայրային գործոնների վերլուծության քարտեզագրում

Վերլուծության քարտեզագրում M1:100

Գլխավոր	Ստորագրություն	Անուն

Ֆ-3 14 հատ

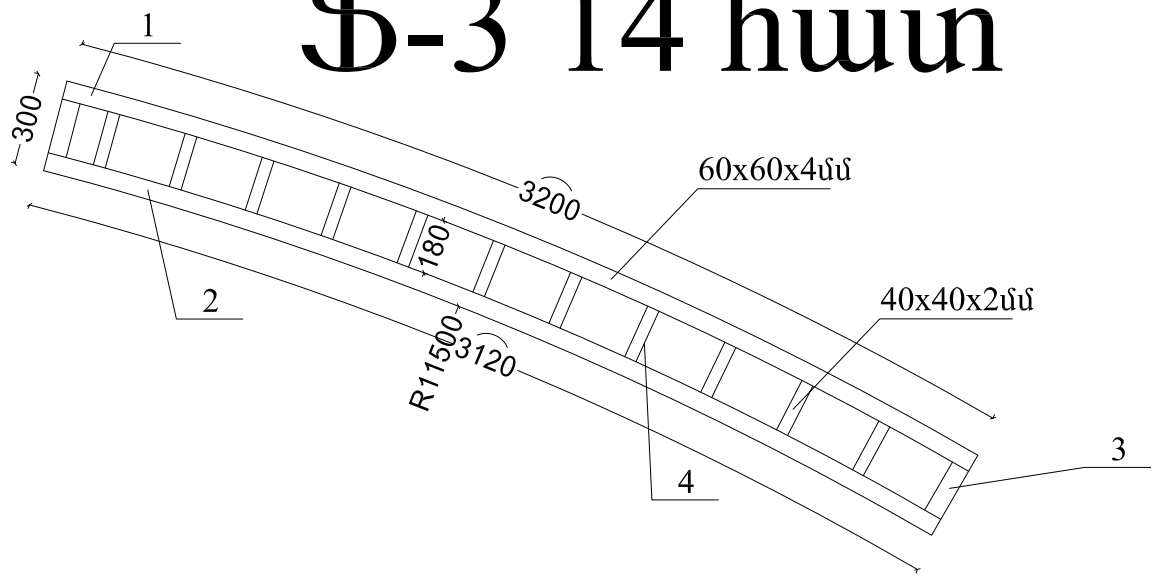

Մետաղական դետալների մասնագիր									
Դիրք	ՆՇԱՆԱԿՈՒՄԸ	ԱՆՎԱՆՈՒՄԸ			ՔԱՆԱԿԸ հատ	Ընդամենը գմ	ԿՇԻՌԸ		Ընդամենը տաղավարի քաշը
							1Դիրքի կգ	բոլորի կգ	
Ծածկի մետաղական ֆերմա Ֆ1									
1		60x60x4մմ	L=	5196	2	10,392	37,852	75,704	102,215
2		40x40x2մմ	L=	380	8	3,04	0,931	7,446	
3		40x40x2մմ	L=	628	8	5,024	1,538	12,305	
4		60x60x4մմ	L=	380	2	0,76	2,768	5,536	
	Առանց գծագրի	40x40x2մմ	L=	500	1	0,5	1,225	1,225	
Ծածկի մետաղական ֆերմա Ֆ2									
1		60x60x4մմ	L=	7400	1	7,4	53,908	53,908	147,767
2		60x60x4մմ	L=	7100	1	7,1	51,722	51,722	
3		60x60x4մմ	L=	380	2	0,76	2,768	5,536	
4		40x40x2մմ	L=	628	23	14,444	1,538	35,376	
	Առանց գծագրի	40x40x2մմ	L=	500	1	0,5	1,225	1,225	
Ծածկի մետաղական ֆերմա Ֆ3									
1		60x60x4մմ	L=	3200	1	3,2	23,311	23,311	54,736
2		60x60x4մմ	L=	3120	1	3,12	22,729	22,729	
3		60x60x4մմ	L=	180	2	0,36	1,311	2,623	
4		40x40x2մմ	L=	180	11	1,98	0,441	4,849	
9	Առանց գծագրի	40x40x2մմ	L=	500	1	0,5	1,225	1,225	

Ֆ-2 7 հատ

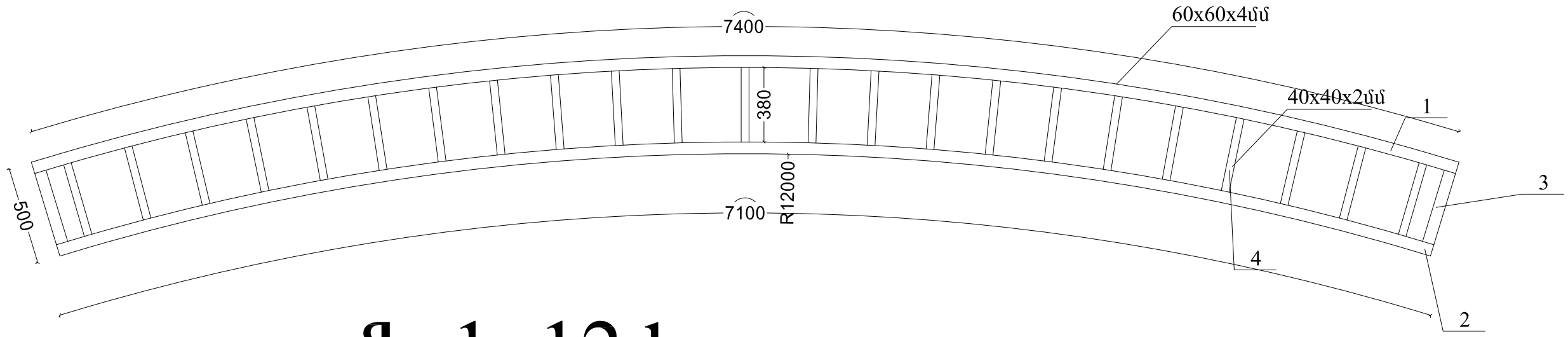

Ֆ-1 12 հատ

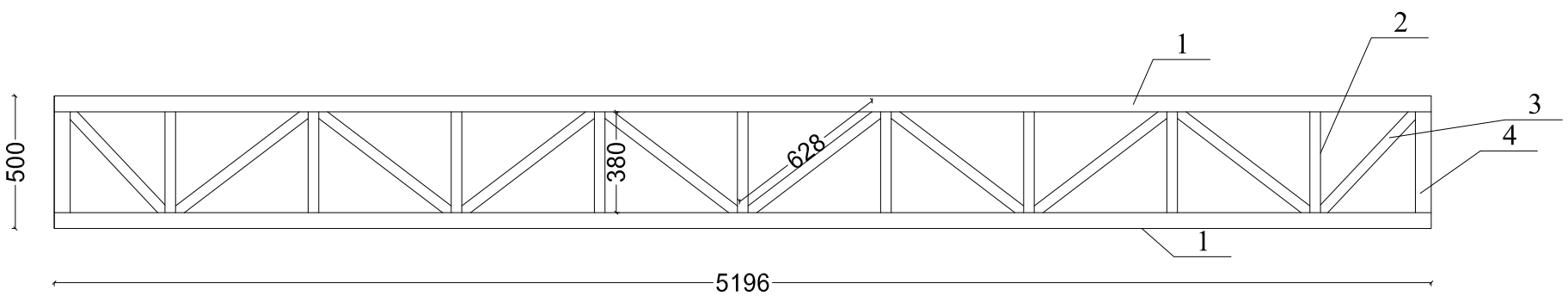

1.Գծագրերի պարզության նպատակով հանգույցներում եռքակարերը ցույց տրված չեն;
2.Եռքակարերը իրականացնել մետաղական տարրերի բոլոր հպվող մասերում; եռքակարի հաստությունը ընդունել 6 մմ
3.Բոլոր մետաղական տարրերը պատել հակակոռոզիոն նյութով, եռակցելուց հետո վնասված մասերը վերականգնել
4. Եռքակարը իրականացնել Э 42 տիպի էլեկտրոդներով

ՏՆՕՐԵՆ	Հ.ԳԱՍՊԱՐՅԱՆ		ՀՀ Կոտայքի մարզի Չարենցավան համայնքի Չարենցավան քաղաքի կինոթատրոնի հարակից տարածքի բարեկարգում և հիմնանորոգում		
ՆԱԽԱԳԾԵՑ	Մ.ԱՂԴԱԼՅԱՆ		Ճարտարապետաշինարարական մաս	ՓՈՒԼ	ԹԵՐԹ	ԹԵՐԹԵՐ
				ԱՆ	12	15
			Մետաղական ֆերմաներ	« ՌԵԳՈՒԼ » ՍՊԸ		

Ճակատ Ա-Դ Մ1:100

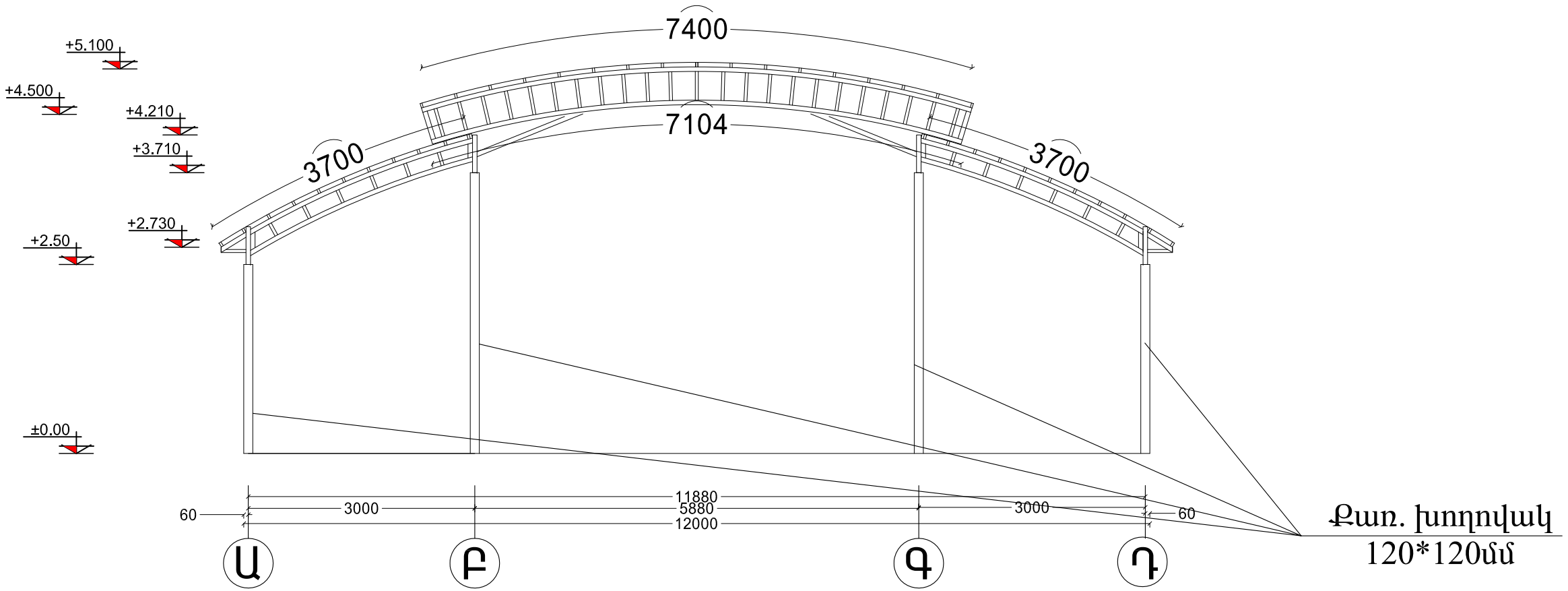

ՏՆՕՐԵՆ	Հ.ԳԱՍՊԱՐՅԱՆ		ՀՀ Կոտայքի մարզի Չարենցավան համայնքի Չարենցավան քաղաքի կինոթատրոնի հարակից տարածքի բարեկարգում և հիմնանորոգում			
ՆԱԽԱԳԾԵՑ	Մ.ԱՂԴԱԼՅԱՆ		Ճարտարապետաշինարարական մաս	ՓՈՒԼ	ԹԵՐԹ	ԹԵՐԹԵՐ
				ԱՆ	13	15
			Ճակատ Ա-Դ Մ1:100	« ՌԵԳՈՒԼ » ՍՊԸ		

Ճակատ 1-4 Մ1:100

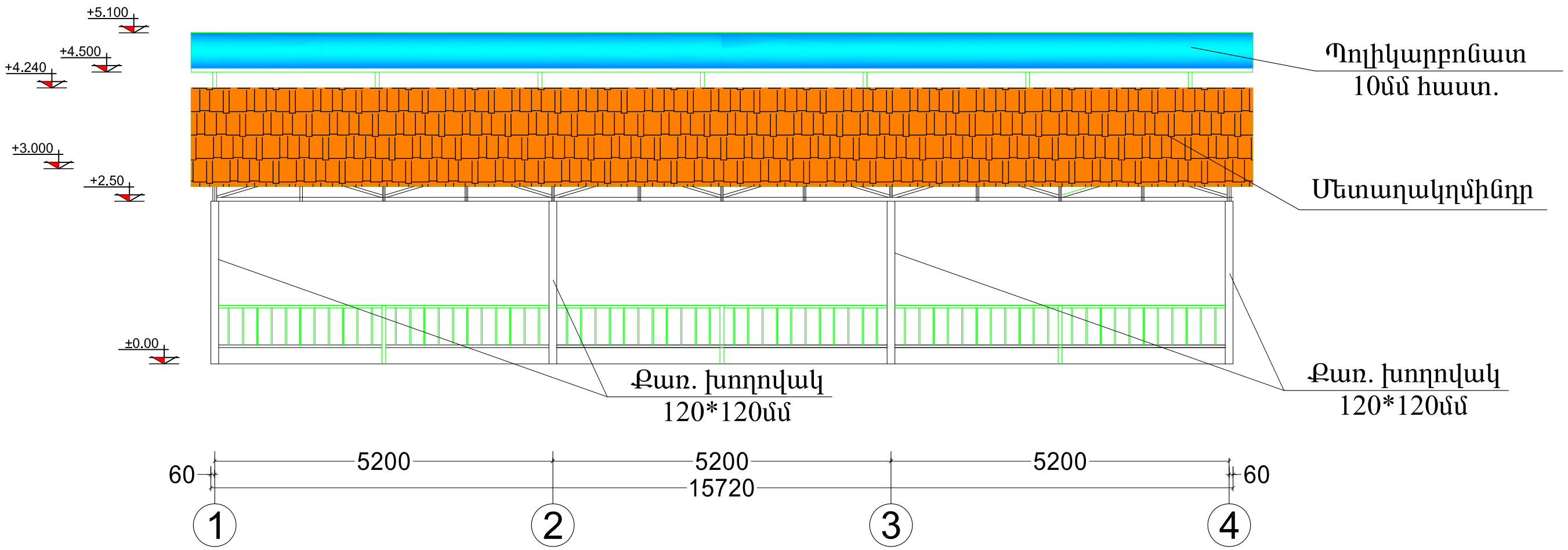

ՏՆՕՐԵՆ	Հ.ԳԱՍՊԱՐՅԱՆ		ՀՀ Կոտայքի մարզի Չարենցավան համայնքի Չարենցավան քաղաքի կինոթատրոնի հարակից տարածքի բարեկարգում և հիմնանորոգում			
ՆԱԽԱԳԾԵՑ	Մ.ԱՂԴԱԼՅԱՆ		Ճարտարապետաշինարարական մաս	ՓՈՒԼ	ԹԵՐԹ	ԹԵՐԹԵՐ
				ԱՆ	14	15
			Ճակատ 1-4 Մ1:100	« ՌԵԳՈՒԼ » ՍՊԸ		

Տանիքածածկի հատակագիծ
Մ1:100

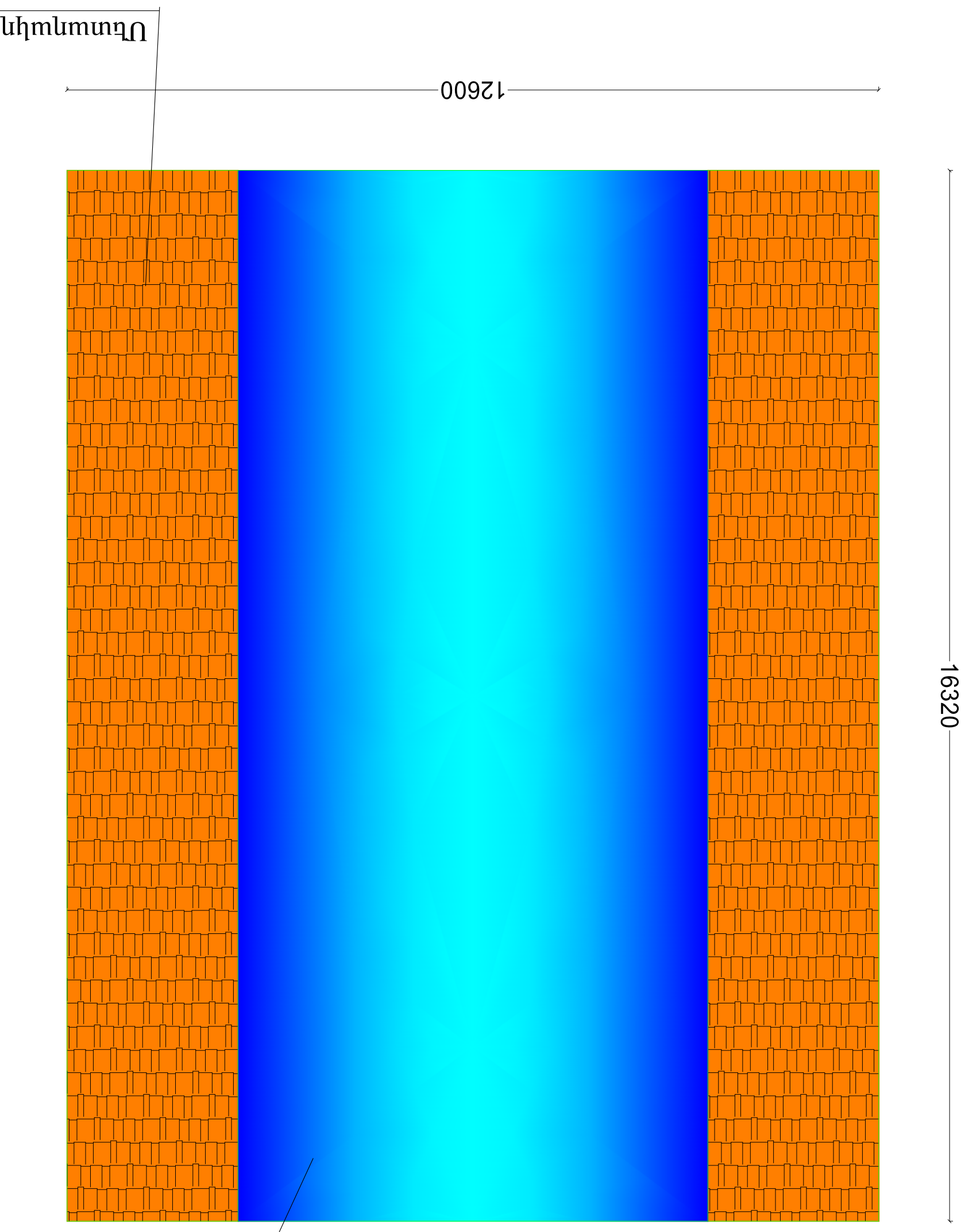

ՀԱՄԱՍԱԳԾՑ					ՏԵՍՈՒՄ
ԱՐՏԱՇԵՍԱՆ	ՍԱՐԳՍՅԱՆ				Հ.ԳԱՓՈՒՅՄՈՎԱՆ

ՀԵՏԳՄԵՐ	ԹԵՎՄԱ	ԹԵՎՄԱ	ՄՈՒՏ	ՓՈՓՈՒ	« ՄԵԳՈՒՄ » ՀԱՄԼ
15	15				

«Ռեստորան Շարունգարյան» վերակառուցման նախագծի մասնաշենքի տանիքի հատակագիծ

ռեստորանային մասնաշենքի տանիքի հատակագիծ
Մ1:100

Տանիքածածկի հատակագիծ
Մ1:100